LES CAISSONS FRIGORIFIQUES EMBARQUES

A WORLD OF COMFORT

Eberspächer

LES CAISSONS FRIGORIFIQUES EMBARQUES FRIGOFLEX

Nos caissons frigorifiques à compresseur constituent une solution flexible et confortable pour les professionnels devant transporter des denrées périssables à température constante dans des véhicules standards ou de livraison tout en respectant les normes en vigueur dans le secteur.

L'avantage offert par les caissons frigorifiques mobiles à compresseur d'Eberspächer est simple à comprendre : leurs coûts d'acquisition et de maintenance sont bien inférieurs à ceux des installations frigorifiques complètes. En outre, ils ne nécessitent aucun dispositif de réfrigération supplémentaire et aucun aménagement spécifique du véhicule. En fonction des modèles, les caissons frigorifiques à compresseur se fixent simplement dans le véhicule et sont alimentés électriquement. Ils offrent un « système complet » autonome à l'intérieur du véhicule. Les grands caissons sont également équipés de pieds métalliques et peuvent ainsi être déplacés à l'aide d'un chariot élévateur ou d'un transpalette. Pour cette raison, ils sont particulièrement adaptés aux parcs de véhicules et au leasing.

La plupart des caissons frigorifiques à compresseur disposent également d'une fonction de maintien au chaud intégrée afin de maintenir la température pendant le transport indépendamment des températures extérieures. Ils garantissent ainsi une régulation de la température de –30 °C à +40 °C, ce qui permet d'effectuer des tournées de livraison mixtes. Tous nos caissons frigorifiques sont fabriqués en polyéthylène moulé solide et sont faciles à nettoyer. Des modèles certifiés conformes aux strictes directives GDP (Good distribution Practise) en matière de transport pharmaceutique sont également disponibles.

NOS CAISSONS FRIGORIFIQUES À COMPRESSEUR SONT POLYVALENTS :

Logistique :

- Logistique pharmaceutique (commerce de gros)
- Médecine (transport de produits et d'échantillons sanguins, d'insuline, de vaccins, d'organes)
- Pharmacie
- Laboratoires (échantillons d'eau, ADN, etc.)

Denrées alimentaires :

- Vente et transport de glace
- Négoce de produits de la mer
- Chasseurs et pêcheurs
- Restauration (traiteur, produits de la mer, sushi, etc.)
- Distributeurs automatiques (nourriture, snacking)
- Boulangerie/pâtisserie

Possibilité d'alimentation sur prise électrique. Tous les câbles nécessaires (12 V / 24 V / 230 V) pour les différents appareils sont fournis à la livraison.

QUALITÉ ET SÉCURITÉ CERTIFIÉES

QUALITÉ ET SÉCURITÉ :

Tous nos appareils sont conformes aux normes suivantes :

- Directive 2006/95/CE sur les basses tensions reposant sur les normes CE harmonisées : EN60335-1:2002 +A11 +A1 +A12+corr. +A2:2006 +A13:2008, EN60335-2-34:2002 +A1:2005 +A11:2004
- Directive CEM 2004/108/CE reposant sur les normes CE harmonisées : EN55014-1 (2006), EN55014-2 (1997) +A1 (2002), EN61000-3-2 (2006), EN61000-3-3 (1995) +A1 (2001) +A2 (2005)
- Réglementation ECE 10.03
- Directive européenne 2002/95/CE (RoHS)
- Directive européenne 2002/96/CE (WEEE)
- Directive de la Commission 2002/72/CE (relative aux matériaux plastiques et articles destinés au contact alimentaire)
- Réglementation (CE) 852/2004 sur l'hygiène des denrées alimentaires (HACCP)

CERTIFICATION GDP :

Selon la directive européenne 2013/C 343/01 sur la distribution des produits alimentaires (GDP : Good Distribution Practise) il convient de s'assurer que les équipements utilisés pour le transport et le stockage des produits médicamenteux sont conformes à cette fin et sont conçus de sorte que les produits ne soient soumis à aucune condition qui pourrait altérer leur qualité ou leur conditionnement.

En collaboration avec l'European Institute for Pharma Logistics GmbH (EIPL), Eberspächer a fait certifier la conformité de son caisson de réfrigération/maintien au chaud F0915/NDH aux critères GDP. Pour cela, le caisson a passé différentes étapes de certification relatives à la qualité (DQ), à l'installation (IQ) et au fonctionnement (OQ). Dans le cadre de l'étape OQ, le caisson a été soumis à une température extérieure supérieure ou égale à +30 °C alors que sa température intérieure était comprise entre +2 °C et +8 °C. D'autres tests ont été réalisés à une température inférieure ou égale à –10 °C pour une température intérieure comprise entre +2 °C et +8 °C et entre +15 °C et +25 °C. En outre, des simulations d'ouverture de porte ainsi que d'arrêt du dispositif de réfrigération/maintien au chaud ont été réalisées.

Qualified by
EUROPEAN INSTITUTE FOR PHARMA LOGISTICS GMBH
eipl
GMP/GDP compliant

UN CAISSON FRIGORIFIQUE ADAPTÉ À CHAQUE APPLICATION

OFFRE DE PRODUITS D'UNE CONTENANCE DE 22 À 915 L AVEC RÉGULATION THERMIQUE DE –35 °C À +40 °C

NDN	Fonction réfrigération jusqu'à 0 °C pour le transport de produits frais (–10 °C pour 140 l)
NDH	Fonction maintien au chaud/réfrigération pour le transport de produits thermosensibles avec régulation thermique comprise entre 0 °C et +30 °C (entre –10 °C et +30 °C pour 140 l)
FDN	Fonction réfrigération/congélation jusqu'à –21 °C / –24 °C pour le transport de produits réfrigérés / congelés
FDH	Fonction maintien au chaud et réfrigération/congélation pour le transport de produits thermosensibles avec régulation thermique comprise entre –24 °C et +40 °C (–21 °C et +30 °C pour les caissons à partir de 140 l)
XFDN	Fonction congélation jusqu'à –30 °C pour le transport de produits spéciaux
XFDH	Fonction maintien au chaud et réfrigération/congélation pour le transport de produits thermosensibles avec régulation thermique comprise entre +40 °C et –35 °C pour le transport de produits spéciaux

22 LITRES
CAISSON FRIGORIFIQUE MOBILE

22 LITRES TOP LOADER (CHARGEMENT PAR LE HAUT)

Dénomination technique	**T0022 FDN**	**T0022 FDH**
Plage de températures	**–24 °C**	**+40 °C** à **–24 °C**
Référence	81 0000 00 0145	81 0000 00 0196
Consommation électrique max. Courant continu	9 A à 12 V / 4 A à 24 V	9 A à 12 V / 4 A à 24 V
Consommation électrique max. Courant alternatif	1,6 A à 100 V / 0,8 A à 240 V 50 – 60 Hz	1,6 A à 100 V / 0,8 A à 240 V 50 – 60 Hz
Isolation	65 – 70 mm PU*	65 – 70 mm PU*
Poids	17 kg	17 kg
Dimensions extérieures (lxPxH)	38 x 59 x 48 cm	38 x 59 x 48 cm

* PU = Polyréthane haute densité (K < 0,4 W/(m²K))

DIMENSIONS

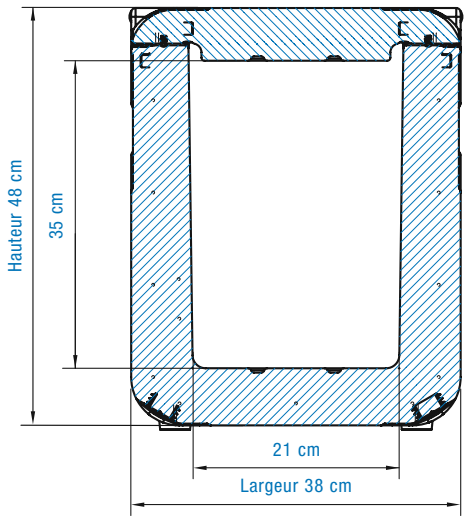

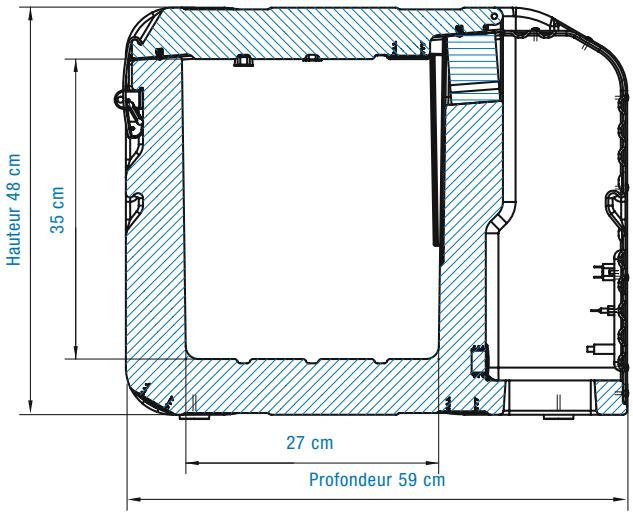

32 LITRES
CAISSON FRIGORIFIQUE MOBILE

32 LITRES TOP LOADER (CHARGEMENT PAR LE HAUT)

Dénomination technique	**T0032 FDN**	**T0032 FDH**
Plage de températures	**–24 °C**	**+40 °C** à **–24 °C**
Référence	81 0000 00 0146	81 0000 00 0197
Consommation électrique max. Courant continu	9 A à 12 V / 4 A à 24 V	9 A à 12 V / 4 A à 24 V
Consommation électrique max. Courant alternatif	1,6 A à 100 V / 0,8 A à 240 V 50 – 60 Hz	1,6 A à 100 V / 0,8 A à 240 V 50 – 60 Hz
Isolation	65 – 70 mm PU*	65 – 70 mm PU*
Poids	19 kg	19 kg
Dimensions extérieures (lxPxH)	39 x 67 x 48 cm	39 x 67 x 48 cm

* PU = Polyuréthane haute densité (K < 0,4 W/(m²K))

DIMENSIONS

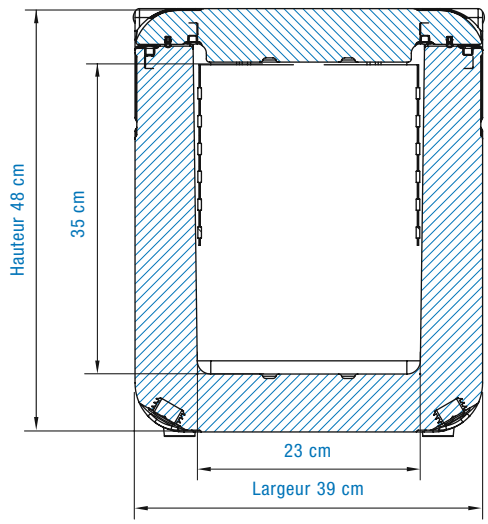

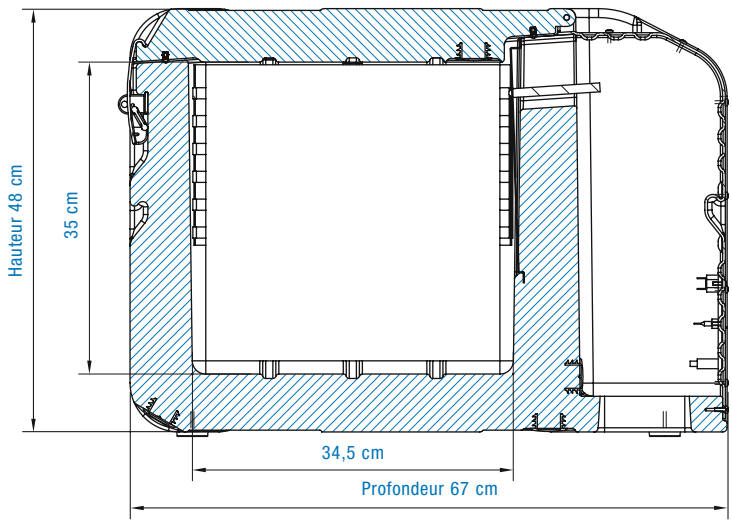

56 LITRES
CAISSON FRIGORIFIQUE MOBILE

56 LITRES TOP LOADER (CHARGEMENT PAR LE HAUT)

Dénomination technique	T0056 FDN	T0056 FDH	T0056 XFDH
Plage de températures	–24 °C	+40 °C à –24 °C	+40 °C à –35 °C
Référence	81 0000 00 0147	81 0000 00 0198	81 0000 00 0399
Consommation électrique max. Courant continu	9 A à 12 V / 4 A à 24 V	9 A à 12 V / 4 A à 24 V	25 A à 12 V
Consommation électrique max. Courant alternatif	1,6 A à 100 V / 0,8 A à 240 V 50 – 60 Hz	1,6 A à 100 V / 0,8 A à 240 V 50 – 60 Hz	1,3 A à 230 V
Isolation	70 mm PU*	70 mm PU*	70 mm PU*
Poids	26 kg	26 kg	29 kg
Dimensions extérieures (lxPxH)	50 x 80 x 50 cm	50 x 80 x 50 cm	50 x 80 x 50 cm

* PU = Polyuréthane haute densité (K < 0,4 W/(m²K))
Les accessoires varient en fonction du modèle.

DIMENSIONS

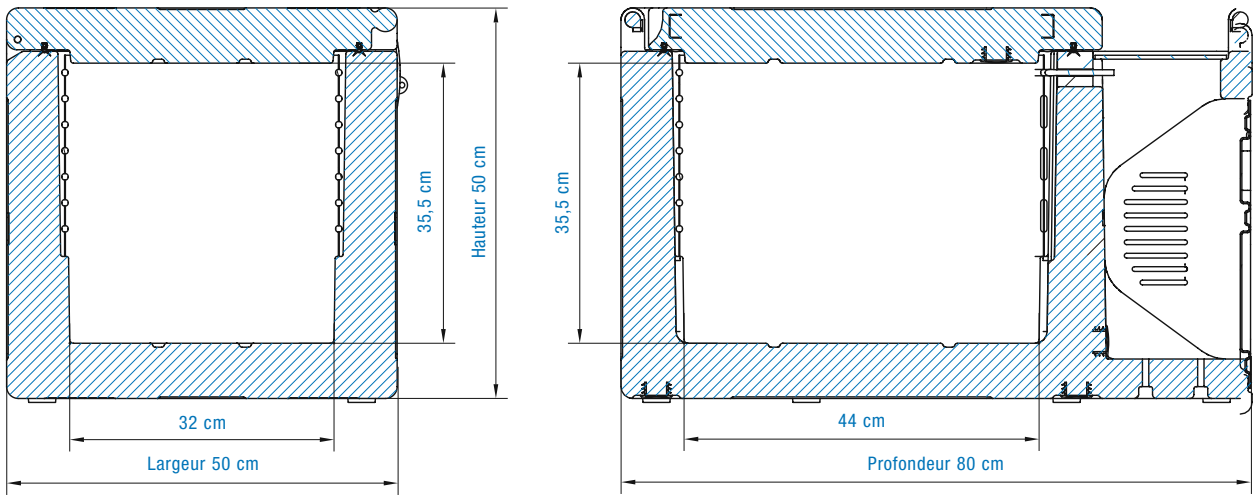

82 LITRES
CAISSON FRIGORIFIQUE MOBILE

82 LITRES TOP LOADER (CHARGEMENT PAR LE HAUT)

Dénomination technique	T0082 FDN	T0082 FDH	T0082 XFDH
Plage de températures	–24 °C	+40 °C à –24 °C	+40 °C à –35 °C
Référence	81 0000 00 0148	81 0000 00 0199	81 0000 00 0400
Consommation électrique max. Courant continu	9 A à 12 V / 4 A à 24 V	9 A à 12 V / 4 A à 24 V	25 A à 12 V
Consommation électrique max. Courant alternatif	1,6 A à 100 V / 0,8 A à 240 V 50 – 60 Hz	1,6 A à 100 V / 0,8 A à 240 V 50 – 60 Hz	1,3 A à 230 V
Isolation	80 mm PU*	80 mm PU*	80 mm PU*
Poids	29 kg	29 kg	32 kg
Dimensions extérieures (lxPxH)	56 x 94 x 56 cm	56 x 94 x 56 cm	56 x 94 x 56 cm

* PU = Polyuréthane haute densité (K < 0,4 W/(m²K))
Les accessoires varient en fonction du modèle.

DIMENSIONS

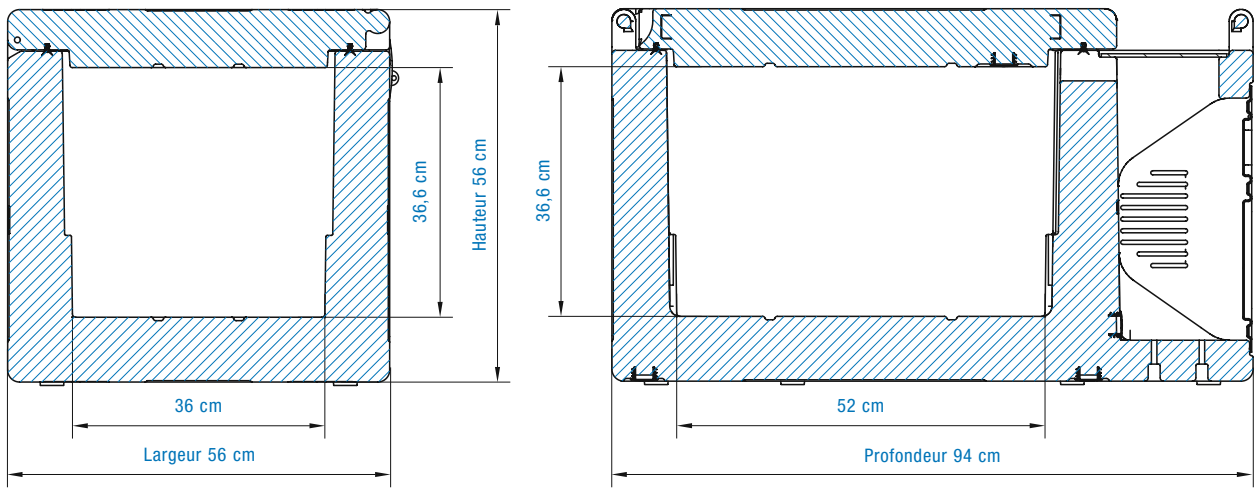

140 LITRES
CAISSON FRIGORIFIQUE MOBILE

140 LITRES – FRONT LOADER (CHARGEMENT PAR L'AVANT)

Dénomination technique	F0140 NDN	F0140 FDN	F0140 NDH	F0140 FDH	F0140 XFDN
Plage de températures	–10 °C	–21 °C	+30 °C à –10 °C	+30 °C à –21 °C	–30 °C
Référence	81 0000 00 0153	81 0000 00 0154	81 0000 00 0200	81 0000 00 0402	81 0000 00 0401
Consommation électrique max. Courant continu	9 A à 12 V / 4 A à 24 V	18 A à 12 V / 8 A à 24 V	9 A à 12 V / 4 A à 24 V	18 A à 12 V	25 A à 12 V
Consommation électrique max. Courant alternatif	1,6 A à 100 V / 0,8 A à 240 V 50 – 60 Hz	3 A à 100 V / 1,5 A à 240 V 50 – 60 Hz	1,6 A à 100 V / 0,8 A à 240 V 50 – 60 Hz	0,9 A à 230 V	1,3 A à 230 V
Isolation	80 – 100 mm PU*	80 – 100 mm PU*	80 – 100 mm PU*	80 – 100 mm PU*	80 – 100 mm PU*
Poids	40 kg	40 kg	42 kg	43 kg	42 kg
Dimensions extérieures (lxPxH)	62 x 100 x 71 cm	62 x 100 x 71 cm	62 x 100 x 71 cm	62 x 100 x 71 cm	62 x 100 x 71 cm

* PU = Polyuréthane haute densité (K < 0,4 W/(m²K))
Les accessoires varient en fonction du modèle.

DIMENSIONS

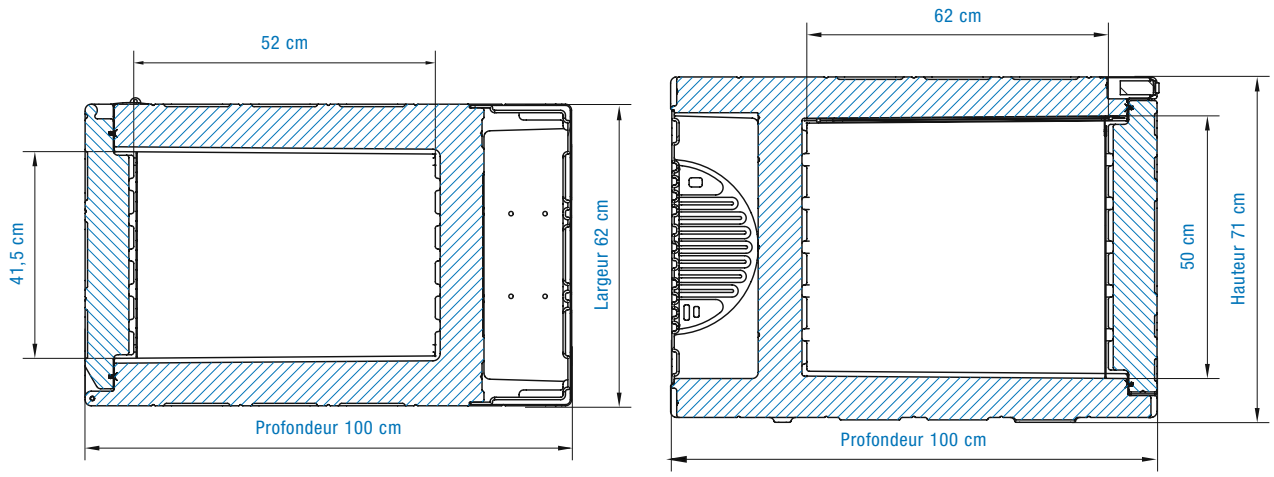

330 LITRES
CAISSON FRIGORIFIQUE MOBILE

330 LITRES – FRONT LOADER (CHARGEMENT PAR L'AVANT)

Dénomination technique	F0330 NDN	F0330 FDN	F0330 NDH	F0330 FDH	F0330 XFDN
Plage de températures	0 °C	–21 °C	+30 °C à 0 °C	+30 °C à –21 °C	–30 °C
Référence	81 0000 00 0155	81 0000 00 0156	81 0000 00 0202	81 0000 00 0442	81 0000 00 0403
Consommation électrique max. Courant continu	9 A à 12 V / 4 A à 24 V	18 A à 12 V / 8 A à 24 V	9 A à 12 V / 4 A à 24 V	18 A à 12 V	25 A à 12 V
Consommation électrique max. Courant alternatif	1,6 A à 100 V / 0,8 A à 240 V 50 – 60 Hz	3 A à 100 V / 1,5 A à 240 V 50 – 60 Hz	1,6 A à 100 V / 0,8 A à 240 V 50 – 60 Hz	0,9 A à 230 V	1,3 A à 230 V
Isolation	100 mm PU*	100 mm PU*	100 mm PU*	100 mm PU*	105 mm PU*
Poids	100 kg	100 kg	105 kg	105 kg	90 kg
Dimensions extérieures (lxPxH)	102 x 102 x 91 cm	102 x 102 x 91 cm	102 x 102 x 91 cm	102 x 102 x 91 cm	102 x 102 x 91 cm

* PU = Polyuréthane haute densité (K < 0,4 W/(m²K))
Les accessoires varient en fonction du modèle. Une grille de séparation d'une capacité de charge max. de 35 kg est fournie à la livraison.

DIMENSIONS

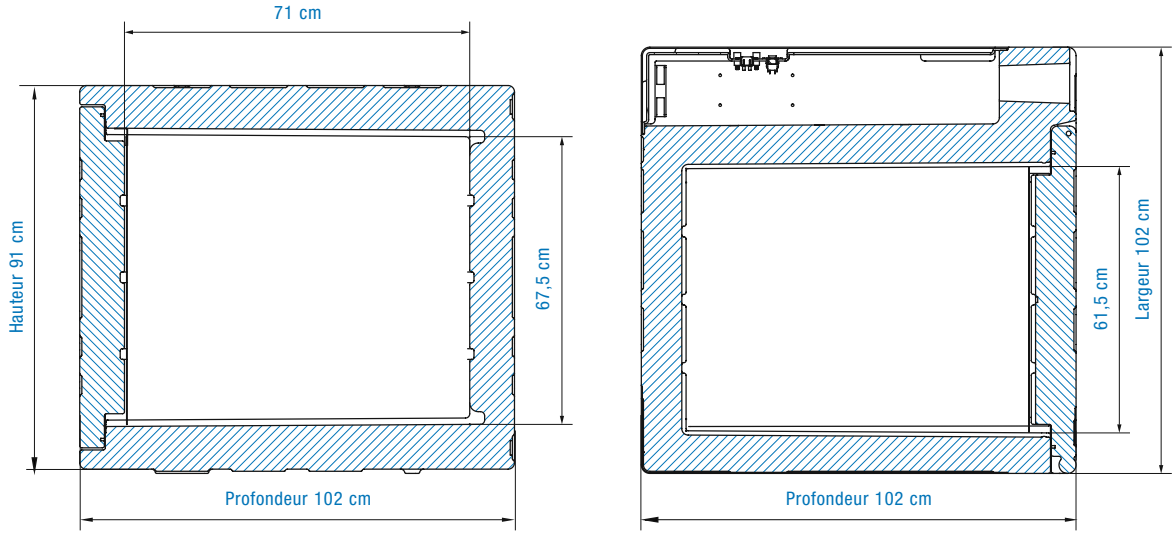

Caisson frigorifique avec pieds métalliques : déplaçable à l'aide d'un transpalette ou d'un chariot-élévateur

720 LITRES
CAISSON FRIGORIFIQUE MOBILE

720 LITRES – FRONT LOADER (CHARGEMENT PAR L'AVANT)

Dénomination technique	F0720 NDN	F0720 FDN	F0720 NDH	F0720 FDH
Plage de températures	0 °C	–21 °C	+30 °C à 0 °C	+30 °C à –21 °C
Référence	81 0000 00 0421	81 0000 00 0422	81 0000 00 0443	81 0000 00 0444
Consommation électrique max. Courant continu	18 A à 12 V	25 A à 12 V	18 A à 12 V	25 A à 12 V
Consommation électrique max. Courant alternatif	0,9 A à 230 V	1,3 A à 230 V	0,9 A à 230 V	1,3 A à 230 V
Isolation	125 mm PU*	125 mm PU*	125 mm PU*	125 mm PU*
Poids	140 kg	145 kg	145 kg	150 kg
Dimensions extérieures (IxPxH)	110 x 140 x 110 cm	110 x 140 x 110 cm	110 x 140 x 110 cm	110 x 140 x 110 cm

* PU = Polyuréthane haute densité (K < 0,4 W/(m²K))
Les accessoires varient en fonction du modèle.

DIMENSIONS

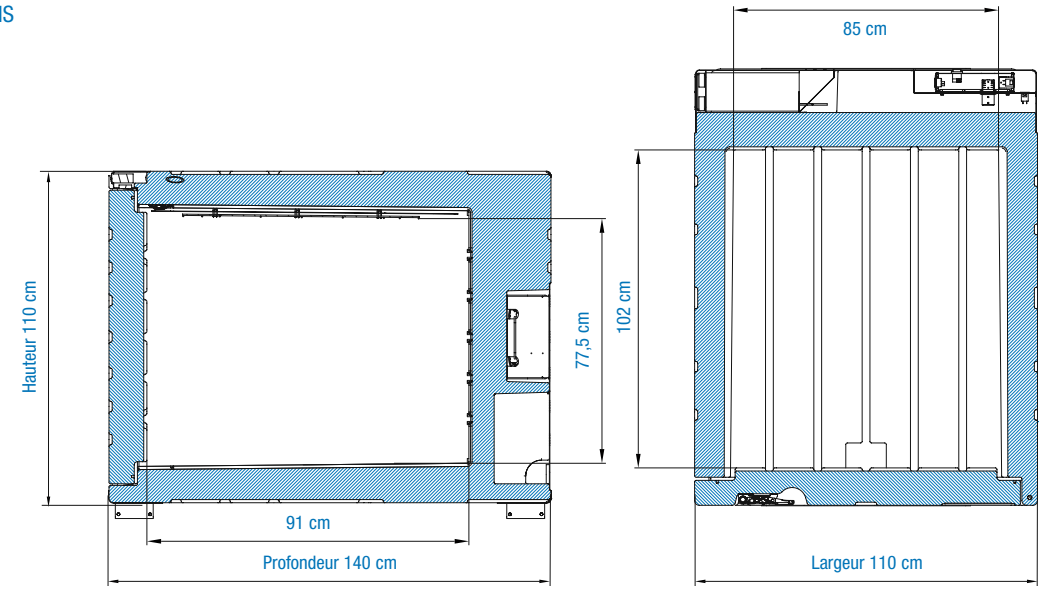

Caisson frigorifique avec pieds métalliques : déplaçable à l'aide d'un transpalette ou d'un chariot-élévateur

915 LITRES
CAISSON FRIGORIFIQUE MOBILE

915 LITRES – FRONT LOADER (CHARGEMENT PAR L'AVANT)

Dénomination technique	F0915 NDN	F0915 FDN**	F0915 NDH	F0915 FDH
Plage de températures	0 °C	–21 °C	De +30 °C à 0 °	+30 °C à –21 °C
Référence	81 0000 00 0206	81 0000 00 0298	81 0000 00 0445	81 0000 00 0446
Consommation électrique max. Courant continu	18 A à 12 V / 8 A à 24 V	25 A à 12 V	18 A à 12 V	25 A à 12 V
Consommation électrique max. Courant alternatif	3 A à 100 V / 1,5 A à 240 V 50 – 60 Hz	3 A à 100 V / 1,5 A à 240 V 50 – 60 Hz	0,9 A à 230 V	1,3 A à 230 V
Isolation	130 mm PU*	130 mm PU*	130 mm PU*	130 mm PU*
Poids	160 kg	160 kg	165 kg	165 kg
Dimensions extérieures (IxPxH)	120 x 151 x 118 cm	120 x 151 x 118 cm	120 x 151 x 118 cm	120 x 151 x 118 cm

* PU = Polyuréthane haute densité (K < 0,28 W/(m²K))

** Le modèle F0915 FDN ne fonctionne pas avec une tension 24 volts et peut uniquement être alimenté à l'aide d'un convertisseur externe non compris dans la livraison

Les accessoires varient en fonction du modèle.

DIMENSIONS

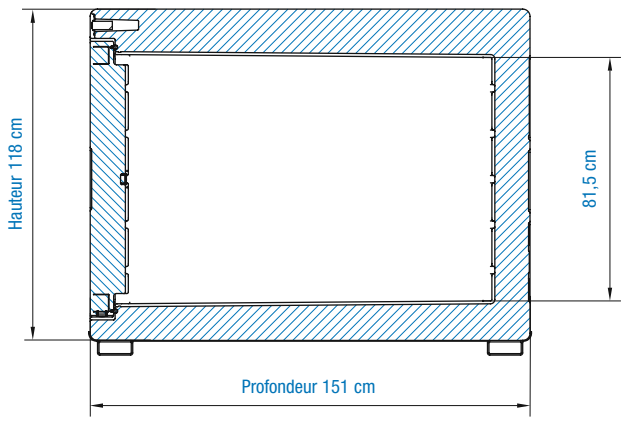

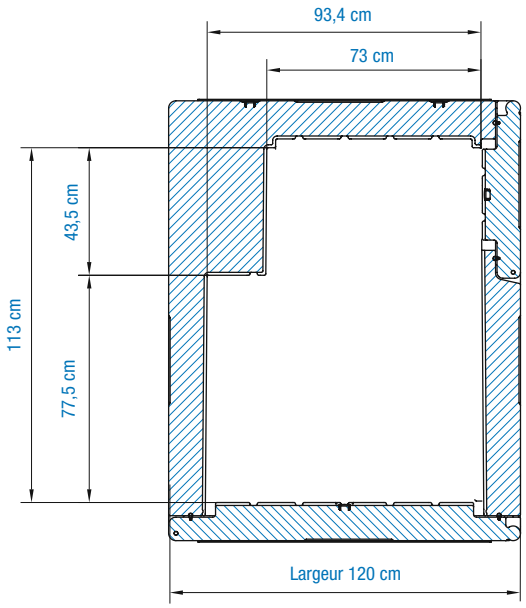

ACCESSOIRES
CAISSON FRIGORIFIQUE MOBILE

GRILLE DE SEPARATION :
- Disponible pour F0140, F0330 et F0720
- jusqu'à 35 kg de charge

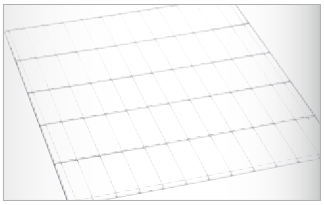

KIT POUR GRILLE DE SEPARATION :
- Disponible pour F0915

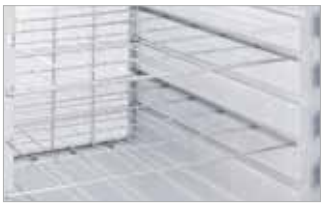

RIDEAU À LANIÈRES :
Permet de maintenir la température interne du caisson lorsque la porte est ouverte.
- Disponible pour F0140 (tous les modèles) et F0330 NDN
- Disponible pour tous les modèles à portes latérales
- Pour F0330 FDN et F0720 (tous les modèles) compris dans la livraison
- Pour F0915 NDN et F0915 FDN : déjà compris à la livraison pour la porte principale

PIEDS MÉTALLIQUES POUR LE TRANSPORT DE PALETTES :
- Disponible pour F0330
- Pour F0720 et F0915 : déjà compris dans la livraison

CHARIOT MÉTALLIQUE À ROULETTES :
- Disponible pour F0140 et F0330

KIT DE SÉCURISATION DU CHARGEMENT :
- Disponible pour F0140 et F0330

AFFICHAGE DANS L'HABITACLE :
- Disponible pour F0330, F0720 et F0915
- Deuxième écran

CONNECTEUR DOUBLE :
Pour connecter deux caissons.
- Disponible pour F0330

Numéro de commande	Accessoires
24 9988 00 0078	Prise extérieure EBS 230 V
24 9988 00 0080	Raccordement E pour 2ème batterie
24 9988 00 0079	Protection contre les sous-tensions
81 0000 00 0187	Étagère/Paroi de séparation F0140/NDN, T0140
81 0000 00 0238	Étagère/Paroi de séparation F0140/NDH
81 0000 00 0191	Étagère/Paroi de séparation F0330/NDN, T0330
81 0000 00 0204	Étagère/Paroi de séparation F0330/NDH, F0330/FDN
81 0000 00 0239	Chariot de transport galvanisé F0140
81 0000 00 0240	Chariot de transport galvanisé T0140
81 0000 00 0241	Chariot de transport galvanisé F0330
81 0000 00 0242	Chariot de transport galvanisé T0330
81 0000 00 0243	Plancher porte-palettes galvanisé F0330
81 0000 00 0244	Plancher porte-palettes galvanisé T0330
81 0000 00 0210	Kit d'écran distant F0330/F0915
81 0000 00 0245	Support en acier inoxydable pour containers GN (2) F0140/NDN
81 0000 00 0246	Support en acier inoxydable pour containers 60 x 40 (2) F0140/NDN
81 0000 00 0247	Support en acier inoxydable pour containers GN (2) F0330/NDN
81 0000 00 0248	Support en acier inoxydable pour caisses 60 x 40 (2) F0330/NDN
81 0000 00 0249	Support en acier inoxydable pour étagères (4) F0750
81 0000 00 0250	Support en acier inoxydable pour étagères (4) F0785/F0915
81 0000 00 0251	Passe-câbles F0750/F0915
81 0000 00 0252	Passe-câbles F0785
81 0000 00 0253	Kit de fixation F0330
81 0000 00 0254	Kit de fixation F0750/F0785/F0915
81 0000 00 0255	Revêtement en inox pour étagères F0750/F0785/F0915
81 0000 00 0256	Kit de fixation T0022
81 0000 00 0257	Kit de fixation T0032

COMPATIBILITÉ AVEC LES VÉHICULES
CAISSON FRIGORIFIQUE MOBILE

MODÈLE	F0330	F0720	F0915 (palette incluse)
Citroën Nemo	√	—	—
Citroën Berlingo L1	√	√	—
Citroën Berlingo L2	√	√	—
Citroën Jumpy	√	√	√*
Fiat Fiorino	√	—	—
Fiat Doblò (ancien modèle)	√	√	—
Fiat Doblò (nouveau modèle)	√	√	√
Fiat Scudo	√	√	√
Ford Transit Connect (empattement étroit)	√	√	—
Ford Transit Connect (empattement large)	√	√	√*
Mercedes Citan Compact	√	—	—
Mercedes Citan Long	√	√	—
Mercedes Citan Extralong	√	√	—
Mercedes Vito	√	√	√
Nissan NV 2000	√	√	—
Opel Combo (ancien modèle)	√	—	—
Opel Combo (à partir de 2012)	√	√	√
Opel Vivaro	√	√	√
Peugeot Bipper	√	—	—
Peugeot Partner L1	√	√	—
Peugeot Partner L2	√	√	—
Peugeot Expert	√	√	√
Renault Kangoo Compact	√	—	—
Renault Kangoo Express	√	√	—
Renault Kangoo Maxi	√	√	—
Toyota HiAce	√	√	√
Volkswagen Caddy	√	—	—

* Uniquement sans palette

FRANCE

Eberspächer S.A.S.
3, rue Blaise Pascal
Z.A.C. la Clé Saint Pierre
78996 Elancourt Cedex
Tél : +33 (0) 1 30 68 54 54
Fax : +33 (0) 1 30 68 54 55
info.esas@eberspaecher.com
www.eberspaecher.fr

Eberspächer Climate Control Systems GmbH & Co. KG
Eberspächerstrasse 24
73730 Esslingen
GERMANY
Phone: +49 711 939 00
Fax: +49 711 939 0634
info@eberspaecher.com
www.eberspaecher.com

Eberspächer

Version 05/2015 · FACT | factnet.de
Subject to change without notice.